# ქ. მარნეულშიარსებული "სოკარ ჯორჯია პეტროლეუმი"-ს ავტობასამართი სადგურის ადმინისტრაციულ შენობაზე მიშენების პროექტი

(კონსტრუქციული ნაწილი)

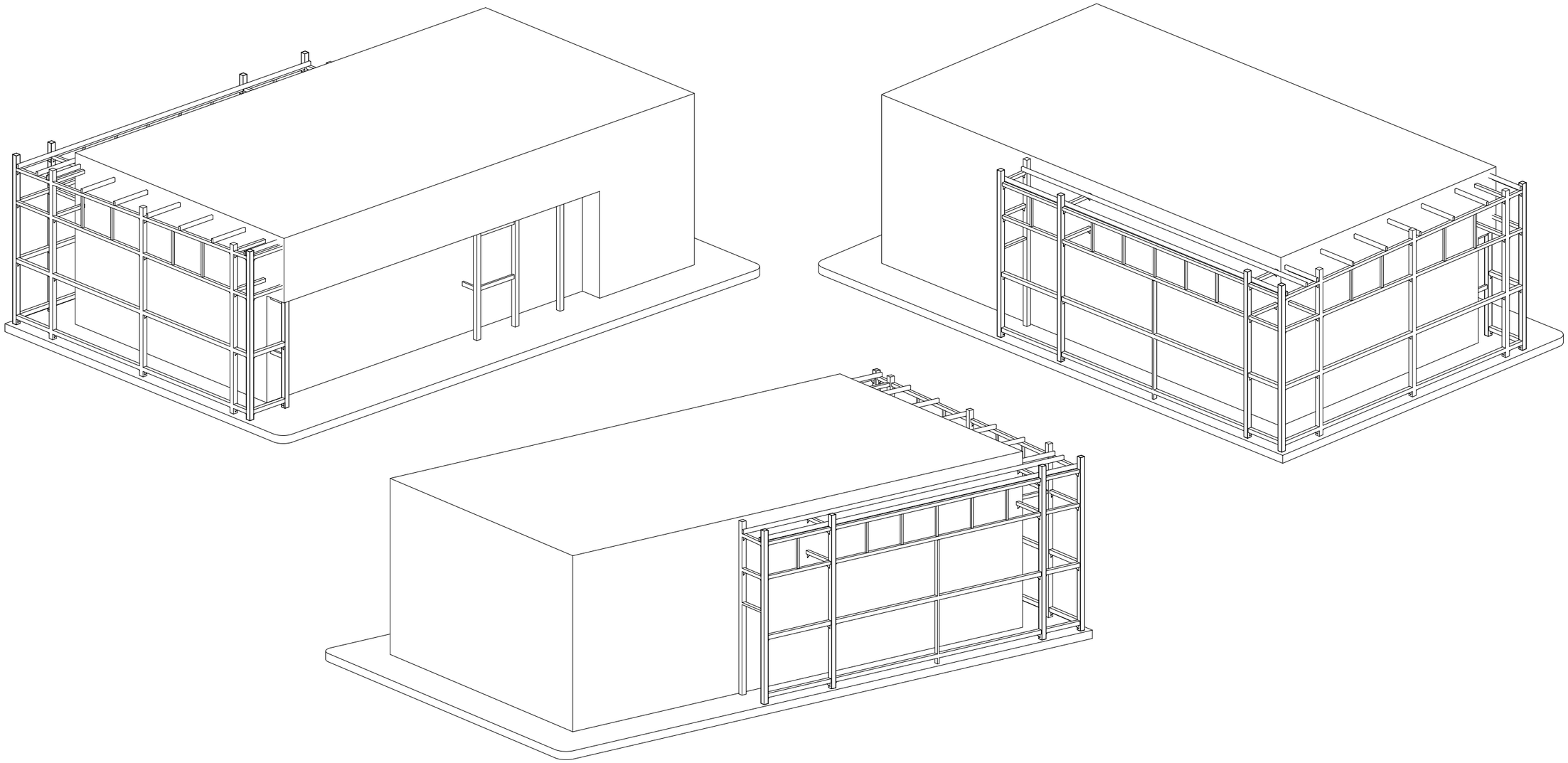

# ჩასატანებელი დეტალების განლაგების გეგმა
მ. 1:75

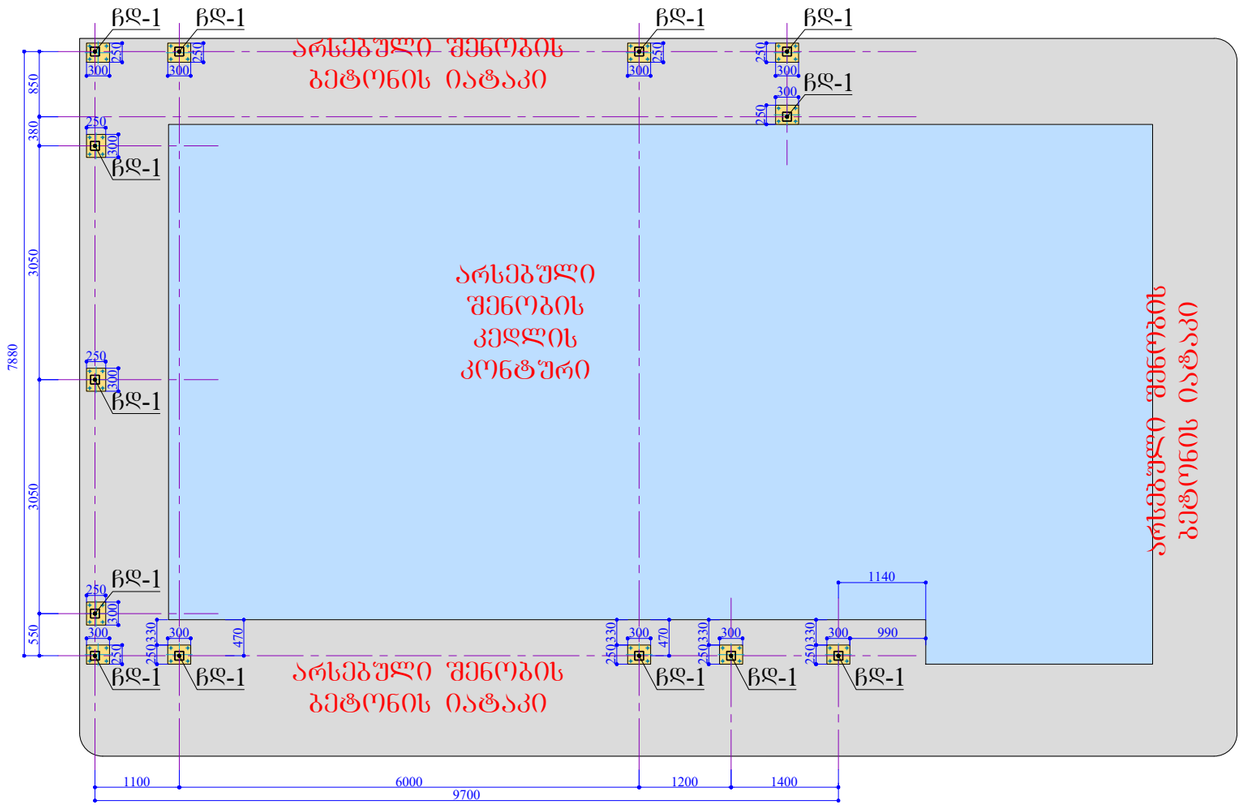


ექსპლიკაცია:
1. ჩდ-1 ------ 12 ცალი.

## ჩდ-2 (13-ცალი)
მ. 1:10

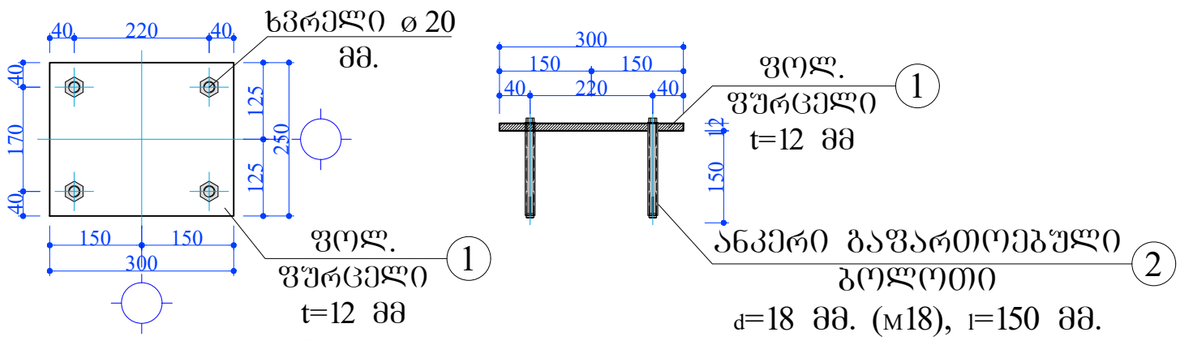


სპეციფიკაცია:
3. ფოლ. ფურცელი 12X250X250 მმ. - 13 ცალი. - 0.092ტ.
4. ანკერი გაფართოებული ბოლოთი d=18 მმ. (M18), l=150 მმ. - 52 ცალი.

# ფოლადის სვეტების განლაგების გეგმა
მ. 1:75

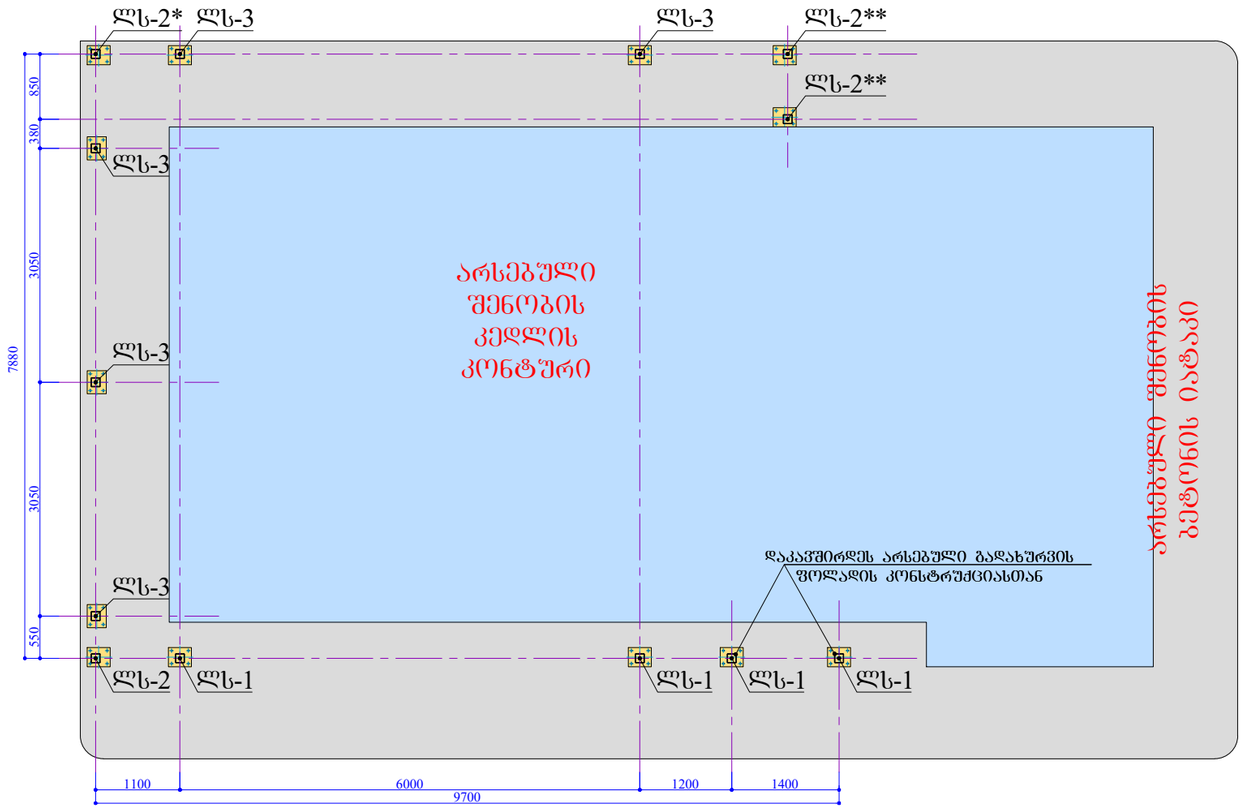


ექსპლიკაცია:

1. ლს-1 ---------- 4 ცალი.
2. ლს-2, ლს-2*, ლს-2** ---- 4 ცალი.
3. ლს-3 ---------- 5 ცალი.

## ლს - 1 (4-ცალი)
მ. 1:20

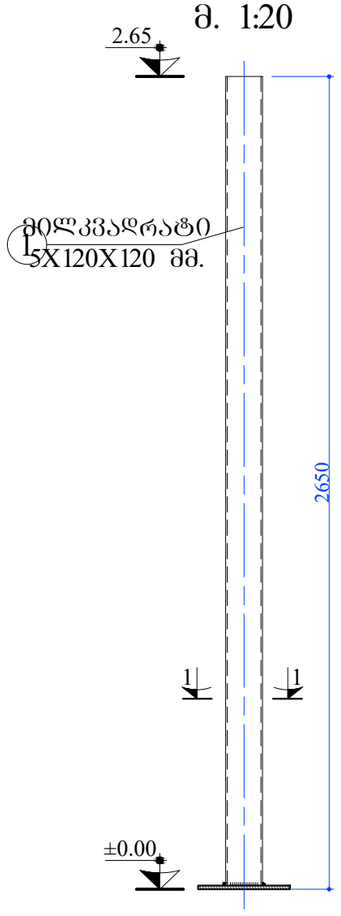


## ლს - 2, ლს-2*, ლს-2** (4-ცალი)
მ. 1:20

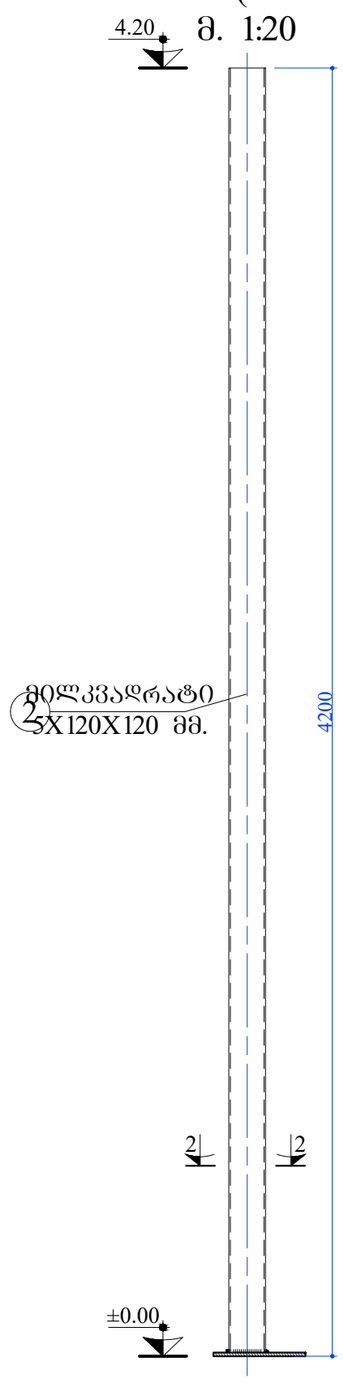


## ლს - 3 (5-ცალი
მ. 1:20

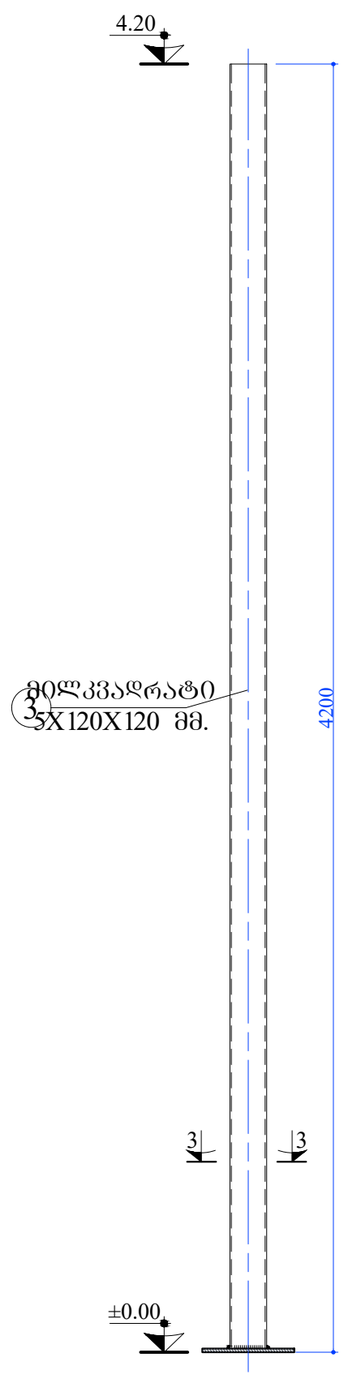


## ჭრილი 1-1
მ. 1:10

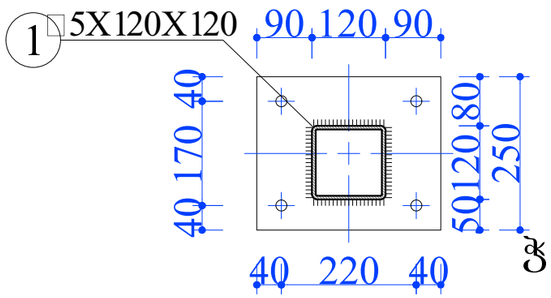


## ჭრილი 2-2
მ. 1:10

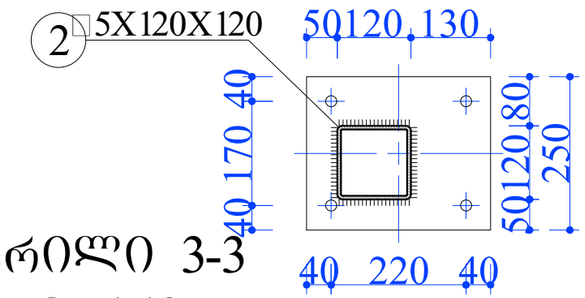


## ჭრილი 3-3
მ. 1:10

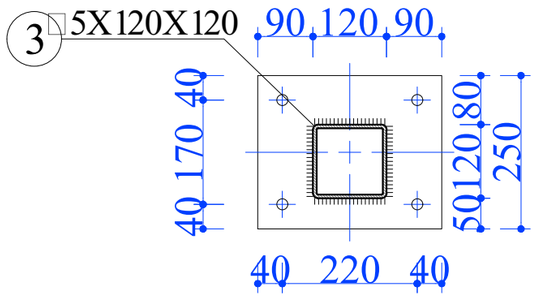


| ლითონის ელემენტების სპეციფიკაცია | | | | | | ელემენტების ამოკრება | | |
|---|---|---|---|---|---|---|---|---|
| ელემენ. | პოზ.№ | კვეთი | L, მმ | n, ცალი | Σ n x L, მ | ელემენტის ტიპი | Σ n x L, მ | მასა, კგ |
| ლს-1 (4-ცალი) | 1 | □ 5X120X120 | 2650 | 1 | 2.65 | □ 5X120X120 | 2.650 | 46.96 |
| | | | | | | | სულ: | 46.96 |
| | | | | | | | სულ n=4 ცალისთვის: | 187.83 |

| ლითონის ელემენტების სპეციფიკაცია | | | | | | ელემენტების ამოკრება | | |
|---|---|---|---|---|---|---|---|---|
| ელემენ. | პოზ.№ | კვეთი | L, მმ | n, ცალი | Σ n x L, მ | ელემენტის ტიპი | Σ n x L, მ | მასა, კგ |
| ლს-2, ლს-2*, ს-2** (4-ცალი) | 2 | □ 5X120X120 | 4200 | 1 | 4.20 | □ 5X120X120 | 4.200 | 74.42 |
| | | | | | | | სულ: | 74.42 |
| | | | | | | | სულ n=4 ცალისთვის: | 297.70 |

| ლითონის ელემენტების სპეციფიკაცია | | | | | | ელემენტების ამოკრება | | |
|---|---|---|---|---|---|---|---|---|
| ელემენ. | პოზ.№ | კვეთი | L, მმ | n, ცალი | Σ n x L, მ | ელემენტის ტიპი | Σ n x L, მ | მასა, კგ |
| ლს-3 (5-ცალი) | 3 | □ 5X120X120 | 4200 | 1 | 4.20 | □ 5X120X120 | 4.200 | 74.42 |
| | | | | | | | სულ: | 74.42 |
| | | | | | | | სულ n=5 ცალისთვის: | 372.12 |

# ფოლადის კოჭების, ფერმების და სახურავის ბრძივების განლაგების გეგმა

მ. 1:50

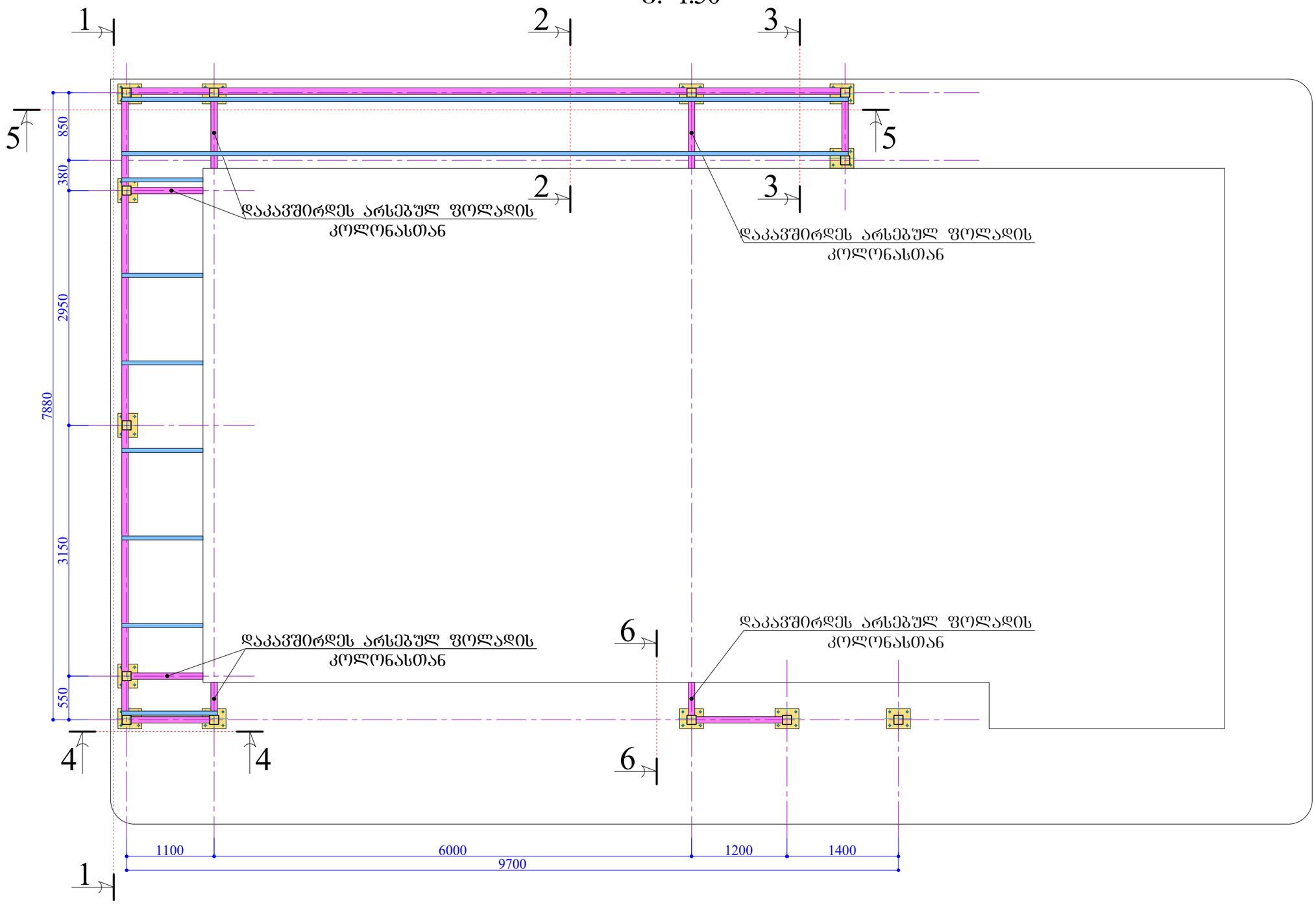

## ჭრილი 1-1
მ. 1:50

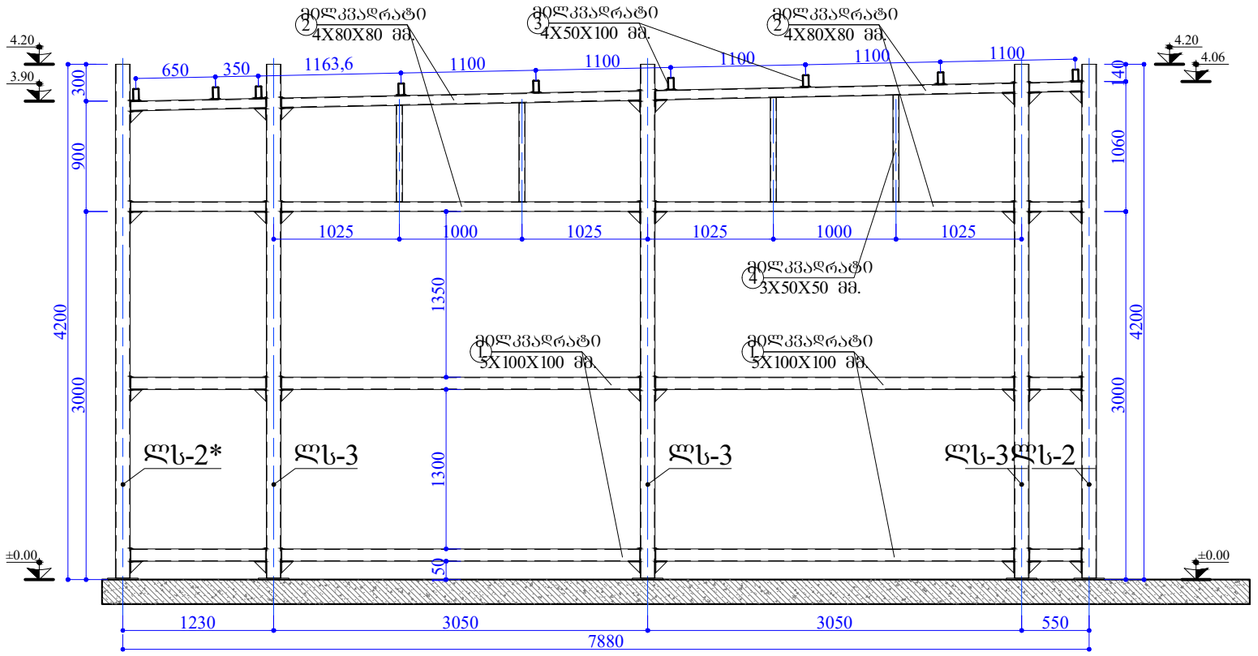


## ჭრილი 2-2
მ. 1:50

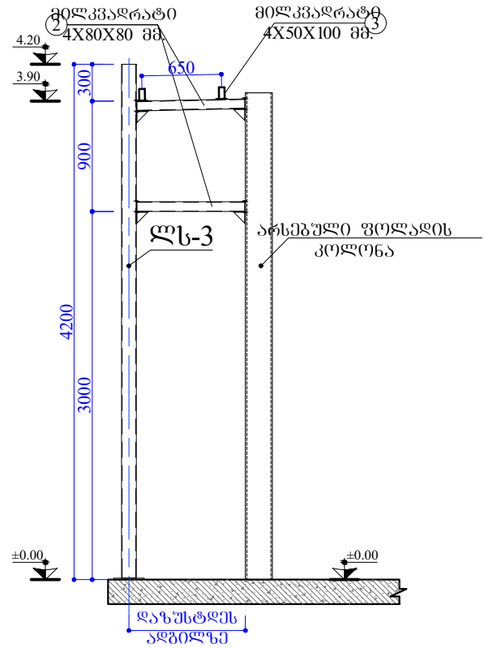


## ჭრილი 3-3
მ. 1:50

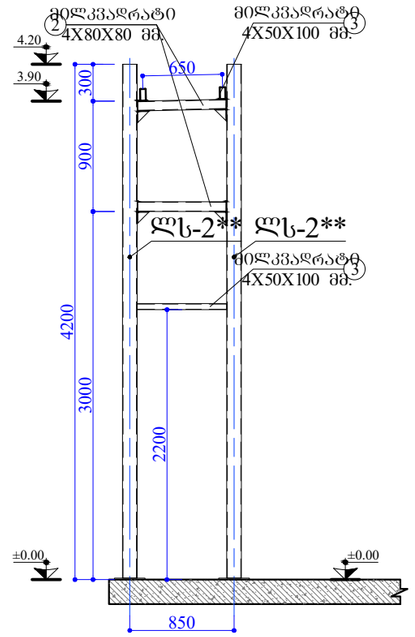


## ჭრილი 4-4
მ. 1:50

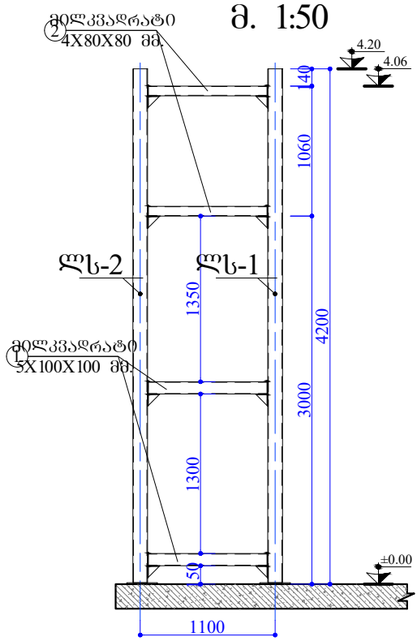


## ჭრილი 5-5
მ. 1:50

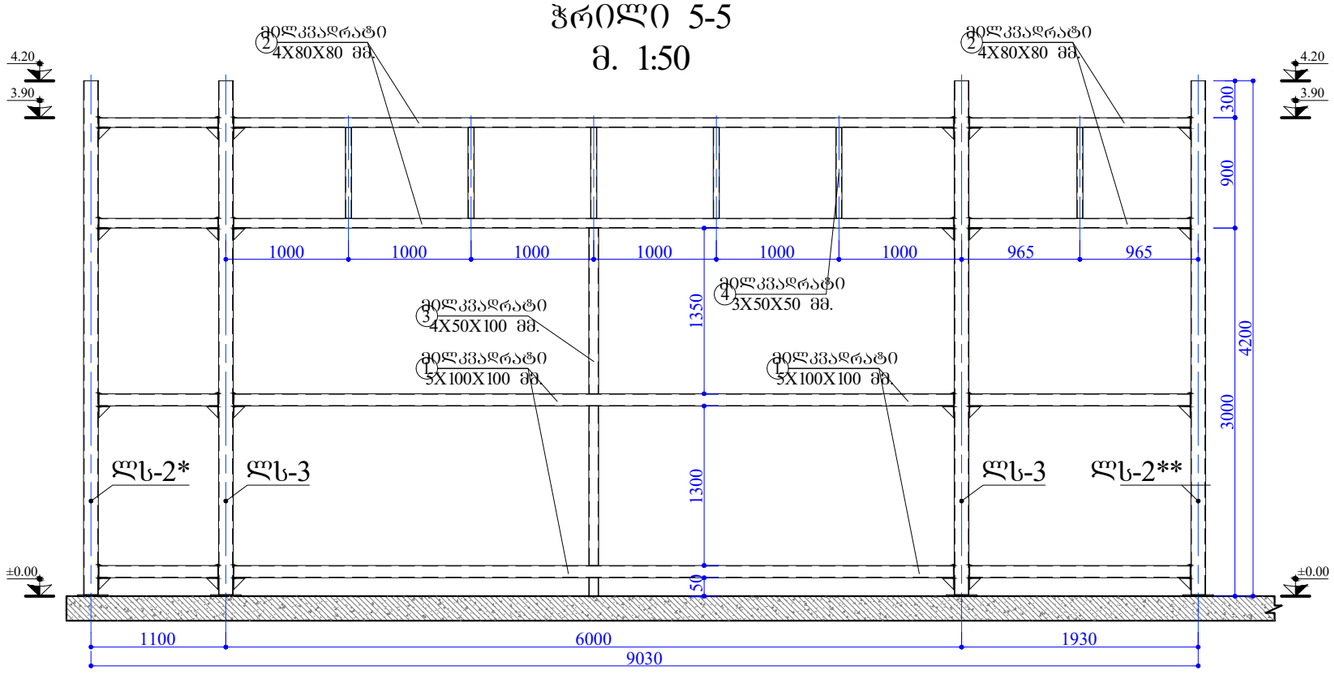


## ჭრილი 6-6
მ. 1:50

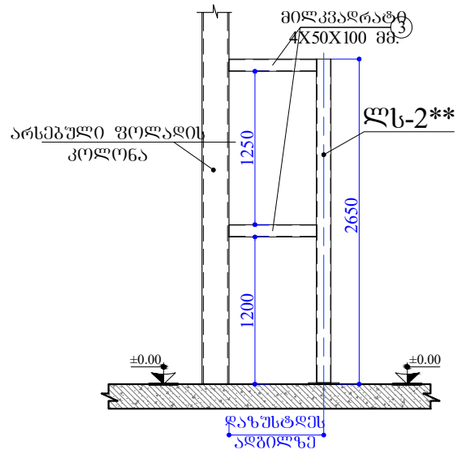


შენიშვნა:

1. საპროექტო კოლონების არსებულ კოლონებთან დამაკავშირებელი ლითონის ელემენტების სიბრძეები დაზუსტდეს ადგილზე შენობის შეფუთვის დემონტაჟის შემდგომ. შესაბამისად ჩაკორექტირდეს საეცივიკაციაც.
2. მოკლე მიმართულებით განთავსებული სახურავის მოსაწყობი ბრძივების ცალი მხარე დაკავშირდეს არსებული გადახურვის ფოლადის მზიდ კონსტრუქციასთან, აღნიშნული დაზუსტდეს ადგილზე შენობის შეფუთვის დემონტაჟის შემდგომ.
3. დახრილი კოჭების ქანები და ნიშნულები დაზუსტდეს ადგილზე და ჩაკორექტირდეს შენობის შეფუთვის დემონტაჟის შემდგომ.
4. საპროექტო მთავარი ფასადის წინ განთავსებული საპროექტო კოლონები, უკიდურესი მარჯვენა (2-ცალი) დაკავშირდეს არსებული შენობის სახურავის ფოლადის კონსტრუქციასთან ფოლადის ფურცლებით.

| ლითონის ელემენტების სპეციფიკაცია | | | | | | ელემენტების ამოკრება | | |
|---|---|---|---|---|---|---|---|---|
| ელემენ. | პოზ.№ | კვეთი | L, მმ | n, ცალი | Σ n x L, მ | ელემენტის ტიპი | Σ n x L, მ | მასა, კგ |
| ფოლადის კოჭები, ფერმები და ბჯენები | 1 | □ 5X100X100 | – | – | 35.00 | □ 5X100X100 | **35.000** | **510.30** |
| | 2 | □ 4X80X80 | – | – | 44.00 | □ 4X80X80 | **44.000** | **410.52** |
| | 3 | □ 4X50X100 | – | – | 33.00 | □ 5X50X100 | **33.000** | **310.86** |
| | 4 | □ 3X50X50 | – | – | 8.00 | □ 3X50X50 | **8.000** | **34.48** |
| | 5 | ━ 6X100X100 | – | 36 | – | ━ 6X100X100 | – | **17.00** |
| | | | | | | | სულ: | **1283.16** |